Ручки

Нержавеющая сталь

ХАРАКТЕРИСТИКИ

Типы

- Тип **A**: без насечки
- Тип **B**: с насечкой

Нержавеющая сталь AISI 303
матовая отделка, дробеструйная обработка

ИНФОРМАЦИЯ

Ручки GN 676.5 используются в случаях, когда требуется нажимно-вытяжное движение. Их вогнутая верхняя часть обеспечивает более удобный захват большим пальцем руки.
Модель с насечкой (тип B) может использоваться в качестве ручки с насечкой привлекательной формы с глухим резьбовым отверстием.

ТЕХНИЧЕСКАЯ ИНФОРМАЦИЯ

- Характеристики нержавеющей стали (см. стр. A26)

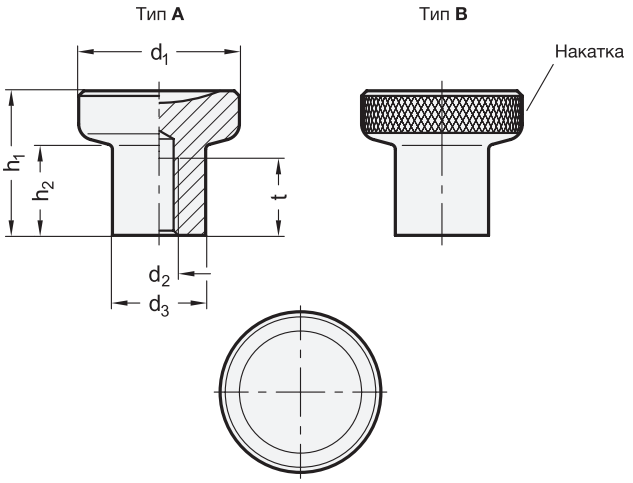

GN 676.5-A — STAINLESS STEEL

Описание	d1	d2	d3	h1	h2	t мин.	⚖
GN 676.5-21-M4-A	21	M 4	12.5	18	10.5	10	26
GN 676.5-21-M5-A	21	M 5	12.5	18	10.5	10	25
GN 676.5-25-M6-A	25	M 6	14.5	22.5	14	12	42
GN 676.5-25-M8-A	25	M 8	14.5	22.5	14	12	40
GN 676.5-31-M8-A	31	M 8	18.5	27	17	15	75
GN 676.5-31-M10-A	31	M 10	18.5	27	17	17	73

GN 676.5-B — STAINLESS STEEL

Описание	d1	d2	d3	h1	h2	t мин.	⚖
GN 676.5-21-M4-B	21	M 4	12.5	18	10.5	10	26
GN 676.5-21-M5-B	21	M 5	12.5	18	10.5	10	25
GN 676.5-25-M6-B	25	M 6	14.5	22.5	14	12	42
GN 676.5-25-M8-B	25	M 8	14.5	22.5	14	12	40
GN 676.5-31-M8-B	31	M 8	18.5	27	17	15	75
GN 676.5-31-M10-B	31	M 10	18.5	27	17	17	73

Все права на модели ELESA и GANTER защищены.
При копировании наших чертежей всегда указывайте их источник.